INFORMAÇÕES TÉCNICAS

- Lateral Vionaro com altura de 89mm
- Frente da gaveta fixada por clip
- Não é necessário usinar a base
- Regulagem tridimensional da frente da gaveta
- Fixação com bucha
- Dispensa ferramentas para instalação
- Paredes internas retas
- Acesso à regulagem pelo lado interno da lateral
- Cinza Prata, Branco Neve e Grafite
- Perfis para cortar na medida desejada

MEDIDAS DE INSTALAÇÃO

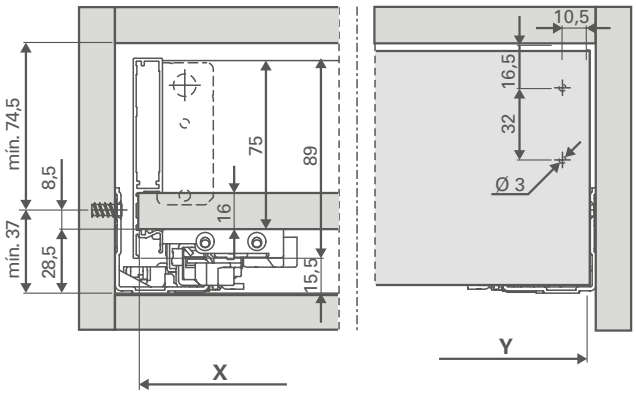

X =	Largura interna do módulo - 21
Y =	Largura interna do módulo - 8

Usinagem e medidas para corte dos painéis com espessura de 15mm

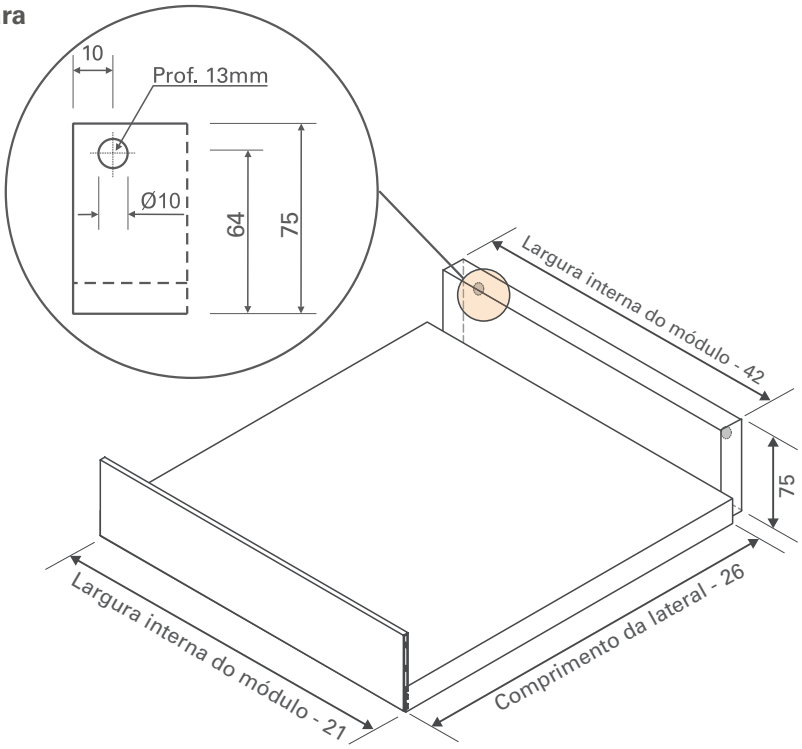

IP.TEC.GV.221/00

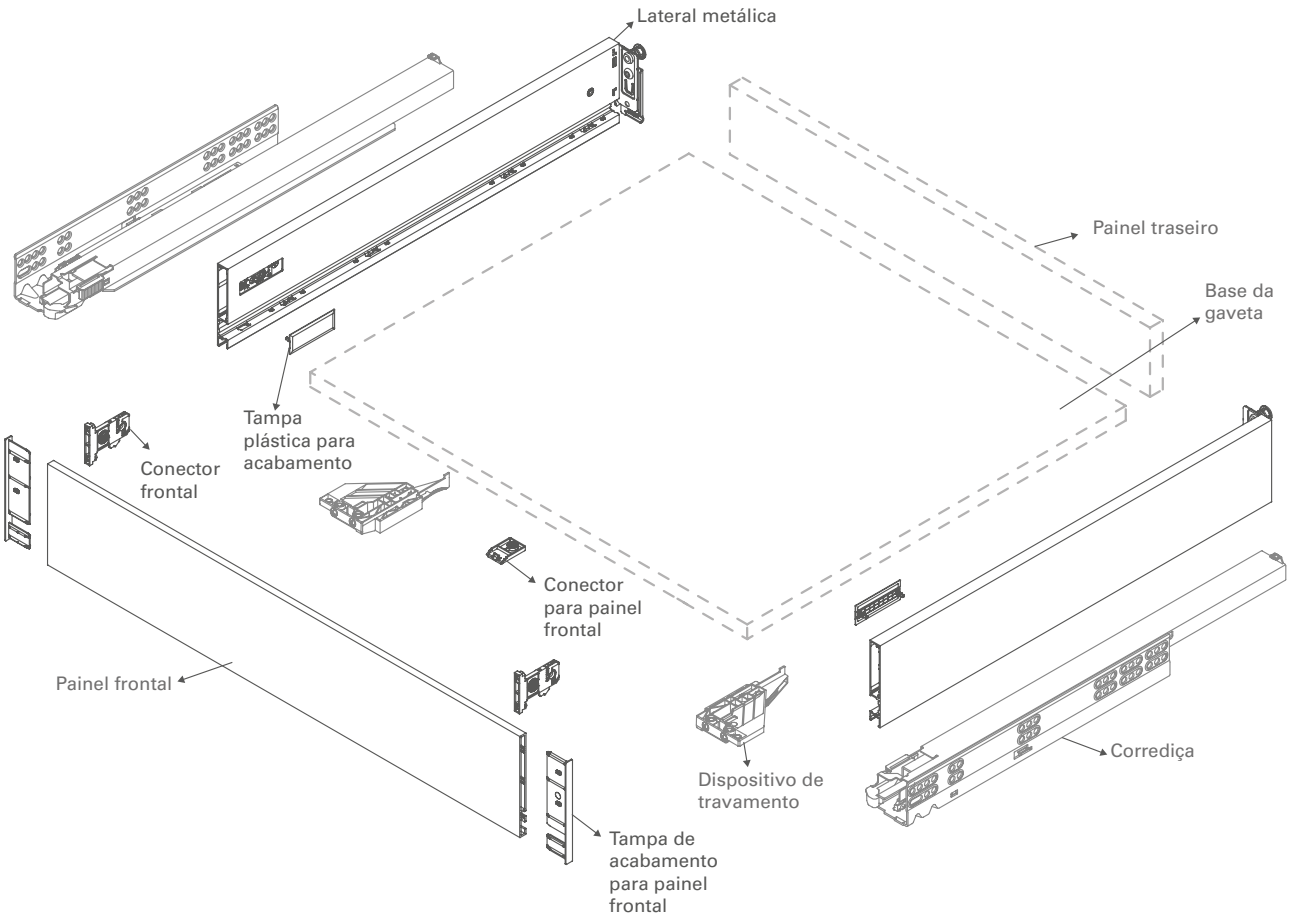

KITS

Conjunto

CÓDIGO	DESCRIÇÃO
83054020220	Kit de gaveta interna Vionaro, H89mm, largura até 1160mm, comprimento 270mm, cinza prata
83054020230	Kit de gaveta interna Vionaro, H89mm, largura até 1160mm, comprimento 270mm, grafite
83054020250	Kit de gaveta interna Vionaro, H89mm, largura até 1160mm, comprimento 270mm, branco neve
83054021220	Kit de gaveta interna Vionaro, H89mm, largura até 1160mm, comprimento 300mm, cinza prata
83054021230	Kit de gaveta interna Vionaro, H89mm, largura até 1160mm, comprimento 300mm, grafite
83054021250	Kit de gaveta interna Vionaro, H89mm, largura até 1160mm, comprimento 300mm, branco neve
83054022220	Kit de gaveta interna Vionaro, H89mm, largura até 1160mm, comprimento 350mm, cinza prata
83054022230	Kit de gaveta interna Vionaro, H89mm, largura até 1160mm, comprimento 350mm, grafite
83054022250	Kit de gaveta interna Vionaro, H89mm, largura até 1160mm, comprimento 350mm, branco neve
83054023220	Kit de gaveta interna Vionaro, H89mm, largura até 1160mm, comprimento 400mm, cinza prata
83054023230	Kit de gaveta interna Vionaro, H89mm, largura até 1160mm, comprimento 400mm, grafite
83054023250	Kit de gaveta interna Vionaro, H89mm, largura até 1160mm, comprimento 400mm, branco neve
83054024220	Kit de gaveta interna Vionaro, H89mm, largura até 1160mm, comprimento 450mm, cinza prata
83054024230	Kit de gaveta interna Vionaro, H89mm, largura até 1160mm, comprimento 450mm, grafite
83054024250	Kit de gaveta interna Vionaro, H89mm, largura até 1160mm, comprimento 450mm, branco neve
83054025220	Kit de gaveta interna Vionaro, H89mm, largura até 1160mm, comprimento 500mm, cinza prata
83054025230	Kit de gaveta interna Vionaro, H89mm, largura até 1160mm, comprimento 500mm, grafite
83054025250	Kit de gaveta interna Vionaro, H89mm, largura até 1160mm, comprimento 500mm, branco neve
83054026220	Kit de gaveta interna Vionaro, H89mm, largura até 1160mm, comprimento 550mm, cinza prata
83054026230	Kit de gaveta interna Vionaro, H89mm, largura até 1160mm, comprimento 550mm, grafite
83054026250	Kit de gaveta interna Vionaro, H89mm, largura até 1160mm, comprimento 550mm, branco neve
83054027220	Kit de gaveta interna Vionaro, H89mm, largura até 1160mm, comprimento 600mm, cinza prata
83054027230	Kit de gaveta interna Vionaro, H89mm, largura até 1160mm, comprimento 600mm, grafite
83054027250	Kit de gaveta interna Vionaro, H89mm, largura até 1160mm, comprimento 600mm, branco neve
83054028220	Kit de gaveta interna Vionaro, H89mm, largura até 1160mm, comprimento 650mm, cinza prata
83054028230	Kit de gaveta interna Vionaro, H89mm, largura até 1160mm, comprimento 650mm, grafite
83054028250	Kit de gaveta interna Vionaro, H89mm, largura até 1160mm, comprimento 650mm, branco neve

Para maiores informações sobre montagem e manutenção, consulte-nos. Nos reservamos o direito de modicar as especicações técnicas sem aviso prévio.